แบบก่อสร้าง

โครงการรางระบายน้ำรูปตัวยู แบบฝาปิด

สถานที่ก่อสร้าง

ซอย 3 หมู่ที่ 2 บ้านอาจารย์สมยศ ต.สมอพลือ ต.บ้านลาด จ.เพชรบุรี

สารบัญแบบ

หน้า	ชื่อแบบ
1	ปก
2	สารบัญ แผนที่
3	ข้อกำหนดทั่วไป
4	แปลนโครงการ
5	แบบขยายรางระบายน้ำ
6	ป้ายโครงการ
7	ป้ายประชาสัมพันธ์

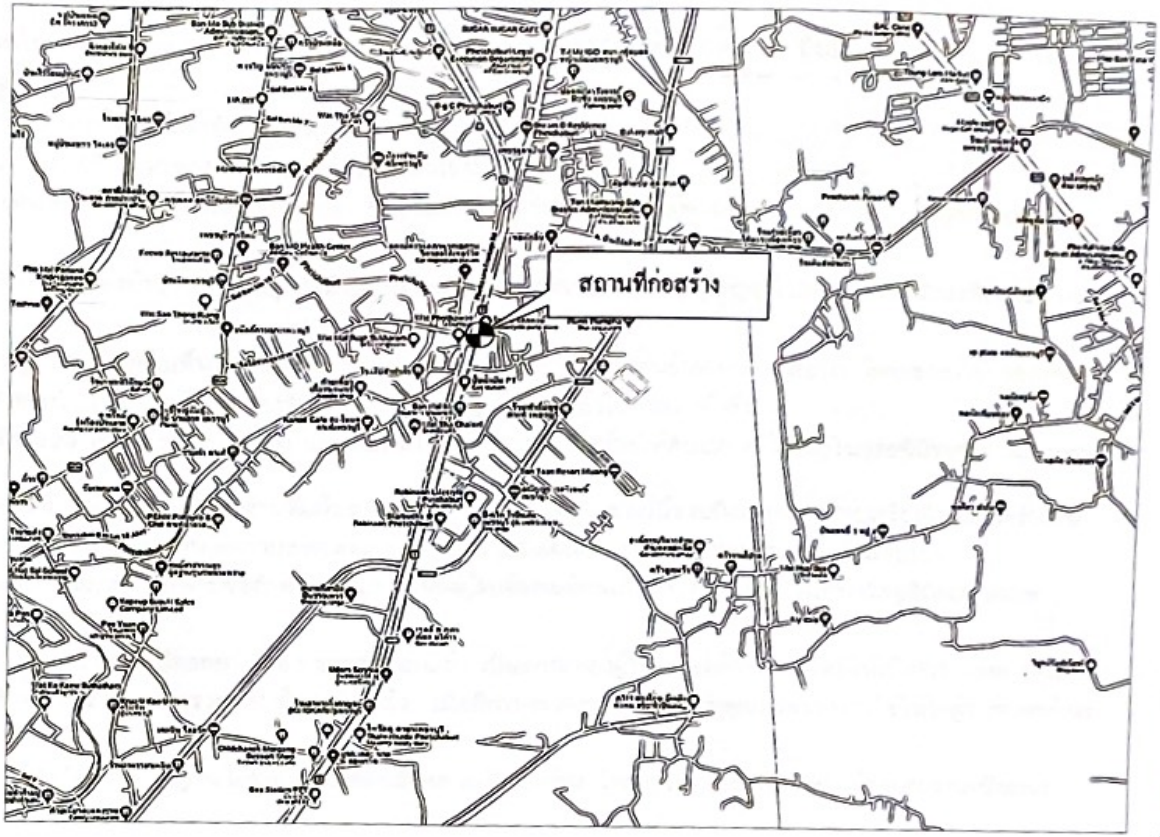

แผนที่สังเขป

Scale 1:XX

รายการละเอียดโครงการ

ชื่อโครงการ : โครงการรางระบายน้ำรูปตัวยู แบบฝาปิด

สถานที่ก่อสร้าง : ซอย 3 หมู่ที่ 2 บ้านอาจารย์สมยศ ต.สมอพลือ อ.บ้านลาด จ.เพชรบุรี

ค่าพิกัดโครงการ : 13°04'13.7"N 99°56'49.8"E

รายการดำเนินการ : ก่อสร้างรางระบายน้ำรูปตัวยู กว้าง 0.50 ม ระยะทางยาว 225.00 ม ลึก 0.55 ม พร้อมบ่อพักแบบฝาเปิด จำนวน 23 ฝา คิดเป็นปริมาณรางระบายน้ำ ค.ส.ล ยาว 225.00 ม พร้อมติดตั้งป้ายประชาสัมพันธ์ จำนวน 1 ป้าย ป้ายโครงการเหล็ก จำนวน 1 ป้าย รายละเอียดโครงการตามแบบ อบต.กำหนด

อบต.สมอพลือ อ.บ้านลาด จ.เพชรบุรี

องค์การบริหารส่วนตำบล สมอพลือ

ชื่อโครงการ
โครงการรางระบายน้ำรูปตัวยู แบบฝาปิด

สถานที่ก่อสร้าง
ซอย 3 หมู่ที่ 2 บ้านอาจารย์สมยศ ต.สมอพลือ อ.บ้านลาด จ.เพชรบุรี

ออกแบบ
นายชูเกียรติ วีรพัฒนเกียรติ
สาขาวิศวกรโยธา สย.11224

ตรวจสอบ
นายกฤษณะ อรุณโรจน์
ผู้อำนวยการกองช่าง

ตรวจสอบ
จ่าสิบตำรวจ ชนรักษ์ แดงประดับ
ปลัดองค์การบริหารส่วนตำบลสมอพลือ

เห็นชอบ
นายชัญ แสงหิรัญภาคา
นายกองค์การบริหารส่วนตำบลสมอพลือ

หมายเลขแบบ
65-2-1

แบบแสดง
สารบัญ แผนที่

มาตราส่วน
ตามที่ระบุ

วัน/เดือน/ปี
10/06/2565

เลขที่หน้า | หน้าที่ 2/7

ข้อกำหนดและการดำเนินการทั่วไป

1. การก่อสร้างตามสัญญา ให้เป็นไปตามที่กำหนดในแบบและรายการ หากปรากฏว่าแบบและรายการไม่ตรงกันให้ถือเอาส่วนดี ซึ่งเป็นไปตามหลักวิชาการและความเหมาะสมเป็นเกณฑ์ โดยให้อยู่ในดุลพินิจของช่างผู้ควบคุมงาน
2. ให้ผู้รับจ้างแจ้งผู้ควบคุมงาน หรือคณะกรรมการตรวจการจ้างก่อนเข้าทำการก่อสร้างอย่างน้อย 3 วันทำการ
3. ค่าระดับ , ระยะและขนาดต่างๆ ในแบบกำหนดหน่วยเป็นเมตรนอกจากกำหนดไว้เป็นอย่างอื่น
4. การปักผังและทำระดับทั้งหมดจะต้องได้รับความเห็นชอบจากช่างผู้ควบคุมงานก่อน หรือระดับที่ทำการก่อสร้างช่างผู้ควบคุมงานจะเป็นผู้กำหนดในขณะก่อสร้าง
5. ห้ามมิให้วัดขนาดจากแบบให้ยึดถือตัวเลขกำกับ
6. ผู้รับจ้างจะต้องจัดหาเครื่องหมายจราจร , ป้ายเตือน , เครื่องป้องกันอุบัติเหตุและสัญญาณไฟเพื่ออำนวยความสะดวกแก่ผู้สัญจรไปมา ไว้ในบริเวณที่ก่อสร้างจนกว่างานจะแล้วเสร็จ
7. ผู้รับจ้างจะต้องศึกษาพื้นที่ ตลอดจนระบบสาธารณูปโภคที่มีอยู่ในพื้นที่ให้ชัดเจนและทำการระวังป้องกันหรือเคลื่อนย้ายก่อนดำเนินการ โดยออกค่าใช้จ่ายเองทั้งสิ้น
8. ในขณะก่อสร้างหากเกิดความเสียหายแก่ระบบสาธารณูปโภค ผู้รับจ้างจะต้องรับผิดชอบซ่อมแซม โดยออกค่าใช้จ่ายเองทั้งสิ้น
9. เมื่อผู้รับจ้างทำงานเสร็จเรียบร้อยต้องตกแต่งพื้นที่บริเวณ เขตก่อสร้าง เขตทาง และพื้นที่ที่ใช้ระหว่างการก่อสร้างให้คืนสภาพ โดยอยู่ในดุลยพินิจของช่างผู้ควบคุมงาน
10. ผู้ว่าจ้างหรือตัวแทนมีสิทธิ์ในการตรวจสอบวัสดุที่นำมาใช้ในงานจ้างและงานที่แล้วเสร็จตลอดเวลา การตรวจสอบนี้รวมถึงการตรวจสอบเครื่องจักรและเครื่องมืออุปกรณ์โรงงานและส่วนอื่นที่เกี่ยวข้องกับกิจการงานจ้าง ผู้รับจ้างจะต้องอำนวยความสะดวกและให้ความร่วมมือจนกว่างานตรวจสอบจะแล้วเสร็จเรียบร้อย
11. การตรวจสอบคุณภาพวัสดุที่นำมาใช้ หากปรากฏว่าคุณภาพไม่ได้ตามข้อกำหนดเป็นภาระของผู้รับจ้างจะต้องแก้ไขหรือนำออกไปและนำวัสดุที่มีคุณภาพและมาตรฐานมาแก้ไขจนแล้วเสร็จ
12. การตรวจสอบคุณภาพงาน หากจำเป็นต้องทำการขุด รื้อหรือเปิดออก เพื่อการตรวจสอบแล้ว เป็นภาระของผู้รับจ้างจะต้องจัดทำใหม่ให้เป็นที่เรียบร้อย มีคุณภาพใช้งานได้ กรณีการตรวจสอบนั้นทำภายหลังทำภายหลังจากงานผ่านการตรวจสอบขั้นต้นไปแล้ว เมื่อมีการตรวจสอบใหม่พบว่าคุณภาพของงานใช้ไม่ได้ผู้รับจ้างจะต้องทำการแก้ไขและดำเนินการใหม่
13. รายการอื่นๆ ที่ไม่ได้ระบุไว้ในแบบและรายการ ให้ยึดถือตามมาตรฐานโยธาธิการและผังเมืองส่วนที่เกี่ยวข้อง โดยอยู่ในดุลยพินิจของช่างผู้ควบคุมงานหรือคณะกรรมการตรวจการจ้างก่อนลงมือทำการก่อสร้างต่อไป

ข้อกำหนดเกี่ยวกับการใช้วัสดุก่อสร้างและครุภัณฑ์ตามสัญญาก่อสร้าง เพื่อส่งเสริมการใช้ สินค้า / ผลิตภัณฑ์ ที่ผลิตในประเทศ

1. ผู้รับจ้างต้องใช้วัสดุก่อสร้างหรือครุภัณฑ์ที่เป็นส่วนหนึ่งของงานก่อสร้าง (ถ้ามี) ตาม โครงการก่อสร้างนี้ โดยต้องเป็นวัสดุก่อสร้างหรือครุภัณฑ์ที่เป็นผลิตภัณฑ์ที่ผลิตภายใน ประเทศ ไม่น้อยกว่าร้อยละ 60 ของมูลค่าวัสดุก่อสร้างที่ใช้ในโครงการก่อสร้างนี้ ทั้งนี้หาก งานก่อสร้างมีวัสดุก่อสร้างที่เป็นเหล็ก จะต้องใช้วัสดุก่อสร้างที่เป็นเหล็กซึ่งเป็นสินค้าผลิต ภายในประเทศ ไม่น้อยกว่าร้อยละ 90 ของปริมาณเหล็กที่ใช้ตามสัญญาก่อสร้างนี้
2. ผู้รับจ้างต้องเสนอแผนการใช้วัสดุก่อสร้างและครุภัณฑ์ ที่เป็นผลิตภัณฑ์ที่ผลิตภายใน ประเทศตามสัญญาจ้างก่อสร้างนี้ ตามเอกสาร ภาคผนวก 2 และ ภาคผนวก 3 (ภาค ผนวก 3 เฉพาะกรณีที่เป็นงานก่อสร้างที่มีวัสดุก่อสร้างที่เป็นเหล็ก) ให้ผู้ว่าจ้าง ตามระยะ เวลาที่กำหนดในสัญญาจ้าง (ถ้ามี) แต่ต้องไม่ช้ากว่า 30 วันหลังลงนามในสัญญาจ้าง ก่อสร้าง หากผู้รับจ้างไม่เสนอแผนตามเวลาที่กำหนด ถือว่าผู้รับจ้างผิดสัญญา ผู้ว่าจ้างมี สิทธิ์ยกเลิกสัญญาได้ แผนการใช้วัสดุก่อสร้างฯ ที่ผู้รับจ้างเสนอ สามารถปรับเปลี่ยนได้ตามความจำเป็น เพื่อให้ มูลค่า / ปริมาณ การใช้วัสดุก่อสร้างฯ ซึ่งเป็นผลิตภัณฑ์ที่ผลิตในประเทศไม่น้อยกว่าร้อย ละ 60 ทั้งนี้ผู้รับจ้างต้องแจ้งการปรับแผนให้ผู้ว่าจ้างก่อสร้างทราบก่อนดำเนินการนำวัสดุ ก่อสร้างฯ ตามแผนที่ปรับใหม่มาใช้ล่วงหน้าอย่างน้อย 7 วัน ทั้งนี้ต้องก่อนการส่งมอบงาน แต่ละงวด
3. ผู้รับจ้างต้องแสดงหลักฐานเพื่อประกอบการพิจารณาว่าวัสดุก่อสร้างหรือครุภัณฑ์เป็น ผลิตภัณฑ์ที่ผลิตภายในประเทศ อย่างใดอย่างหนึ่งแล้วแต่กรณี แสดงต่อผู้ว่าจ้างเมื่อผู้ ว่าจ้างร้องขอ เพื่อประกอบการตรวจสอบของผู้ว่าจ้างว่าวัสดุก่อสร้าง / ครุภัณฑ์ ที่ผู้รับ จ้างนำมาใช้เป็นผลิตภัณฑ์ที่ผลิตในประเทศหรือไม่ ดังนี้

3.1. สำเนาใบรับรองสินค้าที่ผลิตในประเทศ Made in Thailad (MiT) ที่ออกโดย สภาอุตสาหกรรมแห่งประเทศไทย

3.2. ฉลากสินค้า ที่แสดงว่าเป็นสินค้าที่ผลิตในประเทศไทย

3.3. หลักฐานแสดงที่ตั้งของแหล่งผลิต ที่สามารถแสดงได้ว่าเป็นวัสดุก่อสร้างที่ เป็นผลิตภัณฑ์ในประเทศ เช่นตำแหน่งที่ตั้งโรงโม่หิน ท่าทราย บ่อดิน เป็นต้น

อบต.สมอพลือ อ.บ้านลาด จ.เพชรบุรี

องค์การบริหารส่วนตำบล สมอพลือ

ชื่อโครงการ
โครงการรางระบายน้ำรูปตัวยู แบบฝาปิด

สถานที่ก่อสร้าง
ซอย 3 หมู่ที่ 2 บ้านอาจารย์สมอศ ต.สมอพลือ อ.บ้านลาด จ.เพชรบุรี

ออกแบบ
นายชุมพล ชิรพิลมเกียรติ
สาขาวิศวกรโยธา ฉ.11224

ตรวจสอบ
นายกฤษณะ อรุณโรจน์
ผู้อำนวยการกองช่าง

ตรวจสอบ
จ่าสิบตำรวจ ชนรักษ์ แดงประดับ
ปลัดองค์การบริหารส่วนตำบลสมอพลือ

เห็นชอบ
นายชัญ แสงหิรัญภาดา
นายกองค์การบริหารส่วนตำบลสมอพลือ

หมายเลขแบบ
65-2-1

แบบแสดง
ข้อกำหนดทั่วไป

มาตราส่วน
ตามที่ระบุ

วัน/เดือน/ปี
10/06/2565

เลขที่หน้า	หน้าที่
	3/7

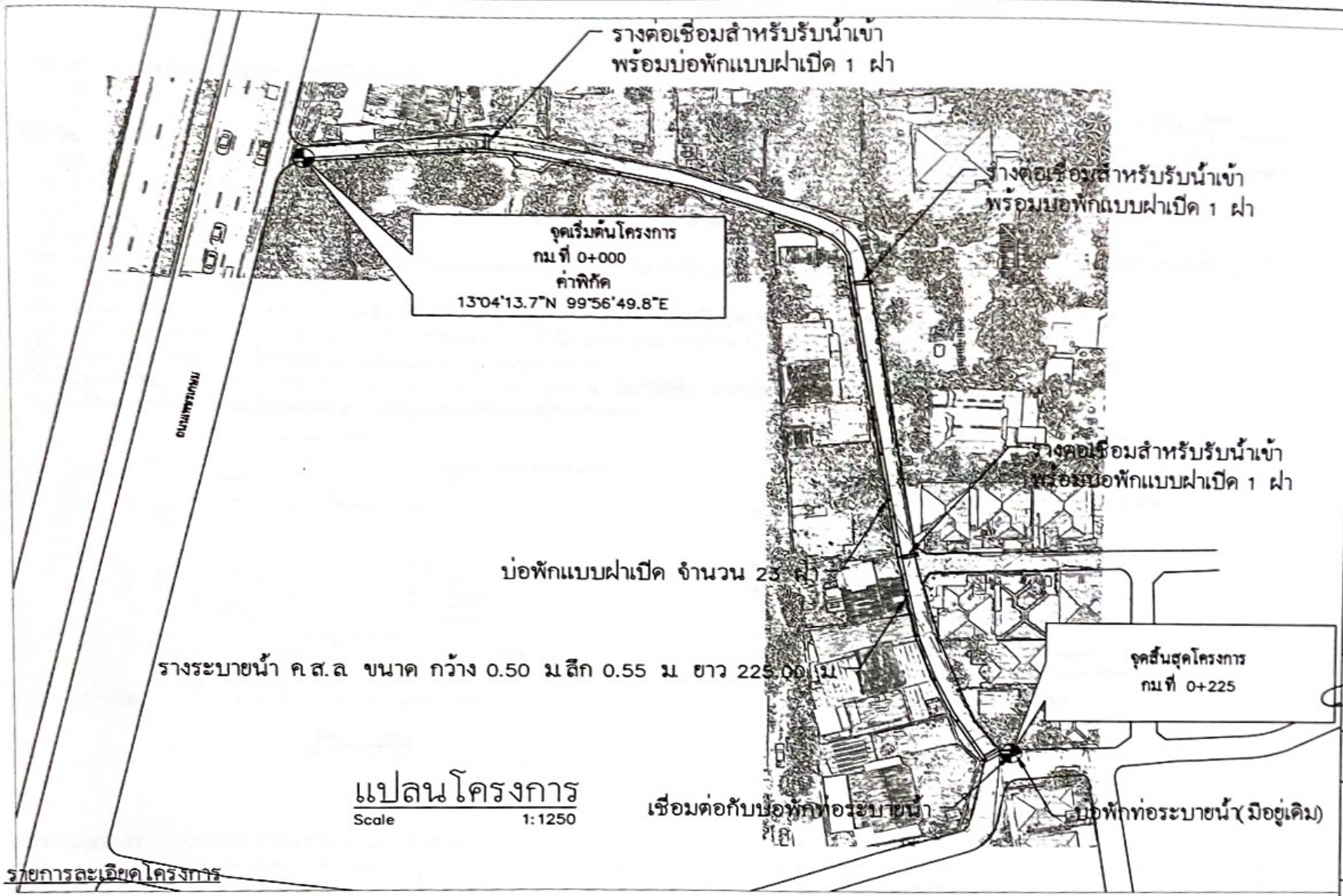

แปลนโครงการ

Scale 1:1250

รายการละเอียดโครงการ

ชื่อโครงการ : โครงการรางระบายน้ำรูปตัวยู แบบฝาปิด

สถานที่ก่อสร้าง : ซอย 3 หมู่ที่ 2 บ้านอาจารย์สมยศ ต.สมอพลือ ต.บ้านลาด จ.เพชรบุรี

ค่าพิกัดโครงการ : 13°04'13.7"N 99°56'49.8"E

รายการดำเนินการ : ก่อสร้างรางระบายน้ำรูปตัวยู กว้าง 0.50 ม. ระยะทางยาว 225.00 ม. ลึก 0.55 ม. พร้อมบ่อพักแบบฝาเปิด จำนวน 23 ฝา คิดเป็นปริมาณรางระบายน้ำ ค.ส.ล. ยาว 225.00 ม. พร้อมติดตั้งป้ายประชาสัมพันธ์ จำนวน 1 ป้าย ป้ายโครงการเหล็ก จำนวน 1 ป้าย รายละเอียดโครงการตามแบบ อบต.กำหนด

องค์การบริหารส่วนตำบลสมอพลือ

ชื่อโครงการ
โครงการรางระบายน้ำรูปตัวยู แบบฝาปิด

สถานที่ก่อสร้าง
ซอย 3 หมู่ที่ 2 บ้านอาจารย์สมยศ ต.สมอพลือ ต.บ้านลาด จ.เพชรบุรี

ออกแบบ
นายรุ่งทิพย์ ริ้วพันเกียรติ
สายปฏิบัติการโยธา ชช11224

ตรวจสอบ
นายกฤษณะ อรุณโรจน์
ผู้อำนวยการกองช่าง

ตรวจสอบ
จ่าสิบตำรวจ ชนฐกันต์ แดงประดับ
ปลัดองค์การบริหารส่วนตำบลสมอพลือ

เห็นชอบ
นายชัญ แสงหิรัญภาคา
นายกองค์การบริหารส่วนตำบลสมอพลือ

หมายเลขแบบ
65-2-1

แบบแสดง
แปลนโครงการ

มาตราส่วน
ตามที่ระบุ

วัน/เดือน/ปี
10/06/2565

เลขที่หน้า | หน้าที่
4/7

รายการประกอบแบบ

1. มิติต่างๆ มีหน่วยเป็นเมตร นอกจากระบุเป็นอย่างอื่น
2. คอนกรีตใช้กำลังอัดประลัยไม่น้อยกว่า 280 ksc(แท่งตัวอย่างทรงลูกบาศก์)
3. เหล็กเสริม
   3.1. เหล็กกลมเรียบ (ROUND BARS) สัญลักษณ์ RB ใช้ชั้นคุณภาพ SR-24 ตาม มอก.20
   3.2. เหล็กข้ออ้อย (DEFORMED BARS) สัญลักษณ์ DB ใช้ชั้นคุณภาพ SD-40 ตาม มอก.24
4. เหล็กโครงสร้างรูปพรรณริดร้อนให้เป็นไปตาม มอก.1227 ชั้นคุณภาพ SM 400
5. ความกว้างและความลึกรางระบายน้ำสามารถแปรผันตามสภาพหน้างานได้ โดยให้ถือเอาตามที่ระบุในแบบแปลนเป็นหลักและให้อยู่ในดุลยพินิจของผู้ควบคุมงาน
6. ระยะห่างของฝาบ่อพัก และช่องเปิดต่างๆ สามารถแปรผันตามสภาพหน้างานได้ โดยให้ถือเอาตามที่ระบุในแบบแปลนเป็นหลักและให้อยู่ในดุลยพินิจของผู้ควบคุมงาน
7. ตำแหน่งในการก่อสร้างสามารถเปลี่ยนแปลงเคลื่อนย้ายได้ตามความเหมาะสมโดยให้ขึ้นอยู่กับดุลยพินิจของผู้ควบคุมงาน
8. ให้ผู้รับจ้างปรับระดับดินที่ท้องรางระบายน้ำ เพื่อให้สามารถระบายน้ำได้ และกำหนดจุดเปิดช่องให้มีการระบายน้ำออกจากรางน้ำตามความเหมาะสม แต่ทั้งนี้ต้องได้รับความเห็นชอบจากผู้ควบคุมงานด้วย
9. ให้เว้นช่องว่างของรางน้ำกว้าง 1 ซม ต่อความยาวรางน้ำทุกระยะ 10.00 ม และให้ใช้ยางแอสฟัลท์ยาแนวรอยต่อนี้ตลอดแนว
10. ในกรณีเกิดปัญหาหรือมีการเปลี่ยนแปลงใดๆ ให้อยู่ในดุลยพินิจของผู้ควบคุมงาน

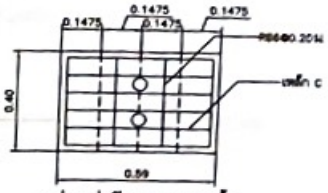

แปลนฝาปิดรางระบายน้ำ
มาตราส่วน 1:15

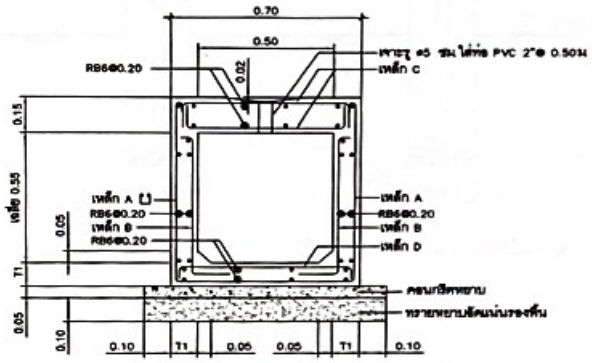

รูปตัด 1
มาตราส่วน 1:15

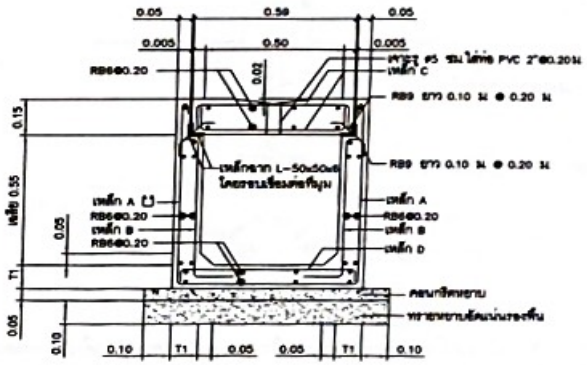

รูปตัด 2
มาตราส่วน 1:15

ตารางแสดงรายละเอียดรางระบายน้ำ คสล

ความกว้างรางระบายน้ำ (W) ซม	ความสูงของรางระบายน้ำ (H) ซม	ความหนาของตัวระบายน้ำ (T1) ซม	เหล็กเสริม							
			A		B		C		D	
			ø มม	@ ซม	ø มม	@ ซม	ø มม	@ ซม	ø มม	@ ซม
50	55	10	9	20	9	20	9	10	9	10

องค์การบริหารส่วนตำบลสมอพลือ

ชื่อโครงการ
โครงการรางระบายน้ำรูปตัวยู แบบฝาปิด

สถานที่ก่อสร้าง
ซอย 3 หมู่ที่ 2 บ้านอาจารย์ สมศ ต.สมอพลือ อ.บ้านลาด จ.เพชรบุรี

ออกแบบ
นายรุ่งทัศ ธีรวัฒนเกียรติ
สาขาวิศวกรรมโยธา ฉะ11224

ตรวจสอบ
นายกฤษณะ อรุณโรจน์
ผู้อำนวยการกองช่าง

ตรวจสอบ
จ่าสิบตำรวจ ชนฐกันต์ แดงประดับ
ปลัดองค์การบริหารส่วนตำบลสมอพลือ

เห็นชอบ
นายชัญ แสงหิรัญภาคา
นายกองค์การบริหารส่วนตำบลสมอพลือ

หมายเลขแบบ
65-2-1

แบบแสดง
แบบขยายรางระบายน้ำ

มาตราส่วน
ตามที่ระบุ

วัน/เดือน/ปี
10/06/2565

เลขที่หน้า | หน้าที่
5/7

แผ่นป้ายภายหลังการก่อสร้างแล้วเสร็จ

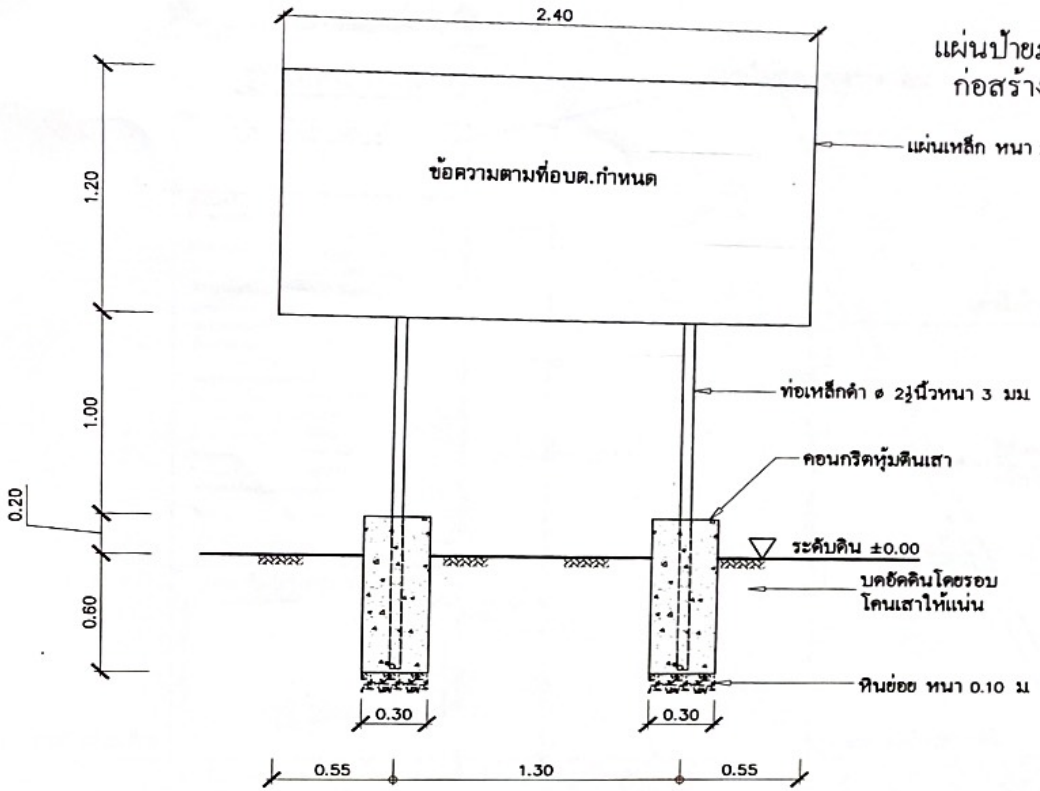

รูปด้านหน้า

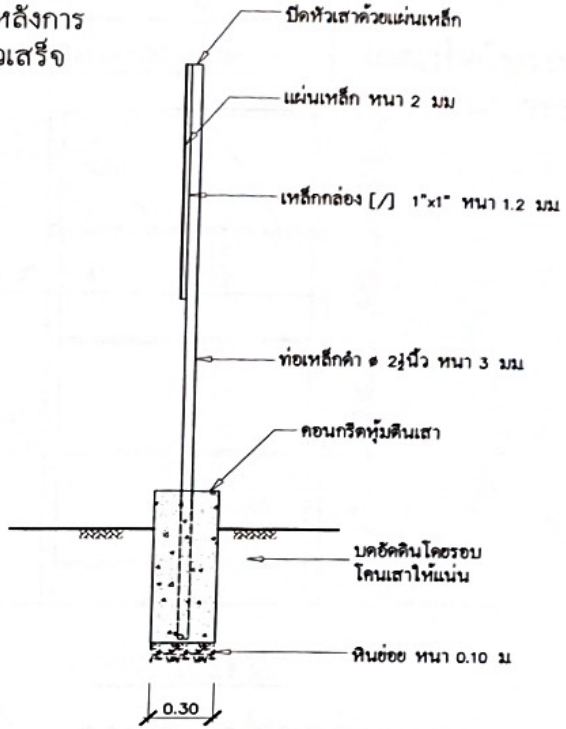

รูปด้านข้าง

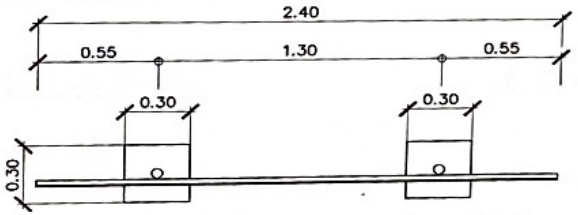

รูปแปลน

รายการประกอบแบบ

1. พื้นป้ายและเสา ให้ทาสีกันสนิมก่อน 2 ครั้ง แล้วทาทับด้วยสีน้ำมันสีเขียว (ทั้งด้านหน้าและด้านหลัง)
2. ตัวหนังสือใช้สีขาว โดยให้กำหนดขนาดและตำแหน่งตามความเหมาะสม แต่ต้องมีข้อความตามแบบที่ อบต.กำหนด
3. ตัวป้ายใช้แผ่นเหล็ก ขนาด 1.20×2.40 เมตร หนา $\frac{1}{16}$ นิ้ว
4. ตำแหน่งการติดตั้งป้ายให้คำนึงถึงความเหมาะสมกับพื้นที่ ความสวยงามและความปลอดภัยผู้ควบคุมงานเป็นผู้กำหนด

แผ่นป้ายภายหลังการก่อสร้างแล้วเสร็จ มีรายละเอียดดังนี้
(1) ชื่อองค์กรปกครองส่วนท้องถิ่น
(2) ประเภทและชนิดสิ่งก่อสร้าง
(3) ปีงบประมาณที่ทำการก่อสร้าง
(4) วงเงินค่าก่อสร้าง และแหล่งเงินที่ก่อสร้าง
(5) ระยะเวลาที่ผู้รับจ้างรับประกันความชำรุดบกพร่องตามสัญญา
(กำหนดวันเริ่มต้นและวันสิ้นสุดการรับประกัน)

อบต.สมอพลือ อ.บ้านลาด จ.เพชรบุรี

องค์การบริหารส่วนตำบล
สมอพลือ

ชื่อโครงการ
โครงการรางระบายน้ำรูปตัวยู แบบฝาปิด

สถานที่ก่อสร้าง
ซอย 3 หมู่ที่ 2 บ้านอาจารย์สมยศ ต.สมอพลือ ต.บ้านลาด จ.เพชรบุรี

ออกแบบ
นายรุมพล ชื่นพันเกียรติ
สาขาวิศวกรโยธา ชล11224

ตรวจสอบ
นายกฤษณะ อรุณโรจน์
ผู้อำนวยการกองช่าง

ตรวจสอบ
จ่าสิบตำรวจ ชนรักษ์ แดงประดับ
ปลัดองค์การบริหารส่วนตำบลสมอพลือ

เห็นชอบ
นายชัญ แสงหิรัญภาคา
นายกองค์การบริหารส่วนตำบลสมอพลือ

หมายเลขแบบ
65-2-1

แบบแสดง
ป้ายโครงการ

มาตราส่วน
ตามที่ระบุ

วัน/เดือน/ปี
10/06/2565

เลขที่หน้า | หน้าที่
6/7

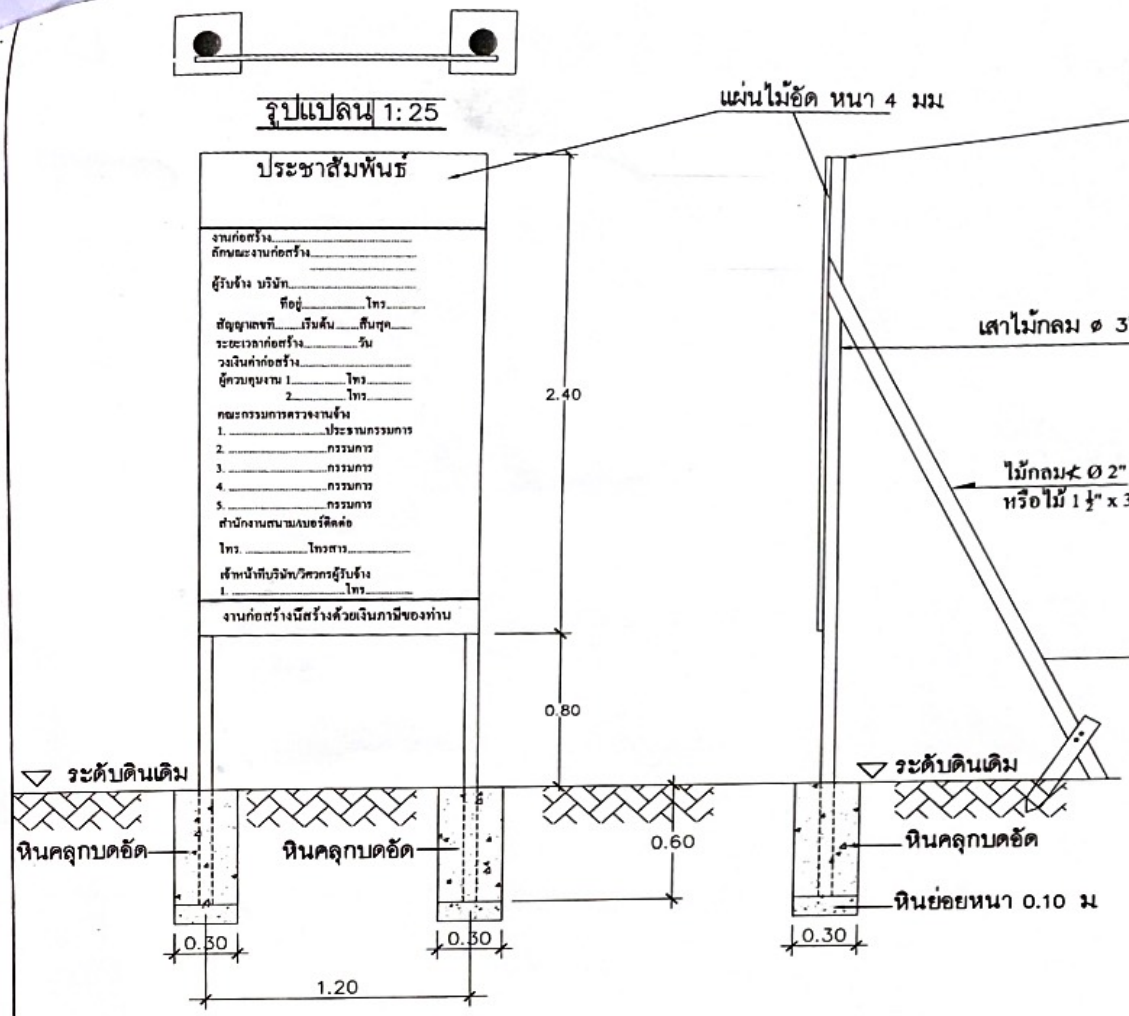

แผ่นป้ายในระหว่างการดำเนินการก่อสร้าง

รายการประกอบแบบ

1. พื้นป้ายทาสีฟ้า ใช้สีน้ำพลาสติกหรือแผ่นป้ายไวนิลปิดทับ
2. ตัวหนังสือสีขาว
3. ขนาดตัวหนังสือกำหนดตามความเหมาะสม ข้อความตามแบบกำหนด
4. แผ่นไม้อัดขนาดกว้าง 1.20 ม ยาว 2.40 ม หนา 4 มม

แผ่นป้ายในระหว่างการดำเนินการก่อสร้างมีรายละเอียด ดังนี้

(1) ชื่อองค์กรปกครองส่วนท้องถิ่น พร้อมหมายเลขโทรศัพท์
(2) ประเภทและชนิดของสิ่งก่อสร้าง
(3) ปริมาณงานก่อสร้าง
(4) ชื่อ ที่อยู่ หมายเลขโทรศัพท์ของผู้รับจ้าง
(5) ระยะเวลาเริ่มต้น และระยะเวลาสิ้นสุด รวมระยะเวลาก่อสร้างทั้งสิ้น
(6) วงเงินงบประมาณที่ได้ตั้งไว้หรือเงินที่ได้รับ
(7) ราคากลางค่าก่อสร้าง
(8) วงเงินค่าก่อสร้างตามที่ได้ลงนามในสัญญาจ้าง
(9) ชื่อกรรมการตรวจการจ้าง และผู้ควบคุมงานพร้อมหมายเลขโทรศัพท์

หมายเหตุ

– ให้ทำการติดตั้งป้ายชั่วคราวบริเวณสถานที่ก่อสร้าง แห่งละ 1 ป้าย บริเวณจุดก่อสร้างที่สามารถมองเห็นได้ชัดเจน

อบต.สมอพลือ อ.บ้านลาด จ.เพชรบุรี

องค์การบริหารส่วนตำบลสมอพลือ

ชื่อโครงการ
โครงการรางระบายน้ำรูปตัวยู แบบฝาปิด

สถานที่ก่อสร้าง
ซอย 3 หมู่ที่ 2 บ้านอาจารย์สมยศ ต.สมอพลือ ต.บ้านลาด จ.เพชรบุรี

ออกแบบ
นายรุบพ่อ ชิรพัฒนเกียรติ
ชำนัญวิศวกรโยธา สย11224

ตรวจสอบ
นายกฤษณะ อรุณไรจน์
ผู้อำนวยการกองช่าง

ตรวจสอบ
จ่าสิบตำรวจ ชนฐกันต์ แดงประดับ
ปลัดองค์การบริหารส่วนตำบลสมอพลือ

เห็นชอบ
นายชัญ แสงหิรัญภาดา
นายกองค์การบริหารส่วนตำบลสมอพลือ

หมายเลขแบบ
65-2-1

แบบแสดง
ป้ายประชาสัมพันธ์

มาตราส่วน
ตามที่ระบุ

วัน/เดือน/ปี
10/06/2565

เลขที่หน้า | หน้าที่
7/7